A-A metszet - Benczúr téri játszótér burkolatai:
M=1:50

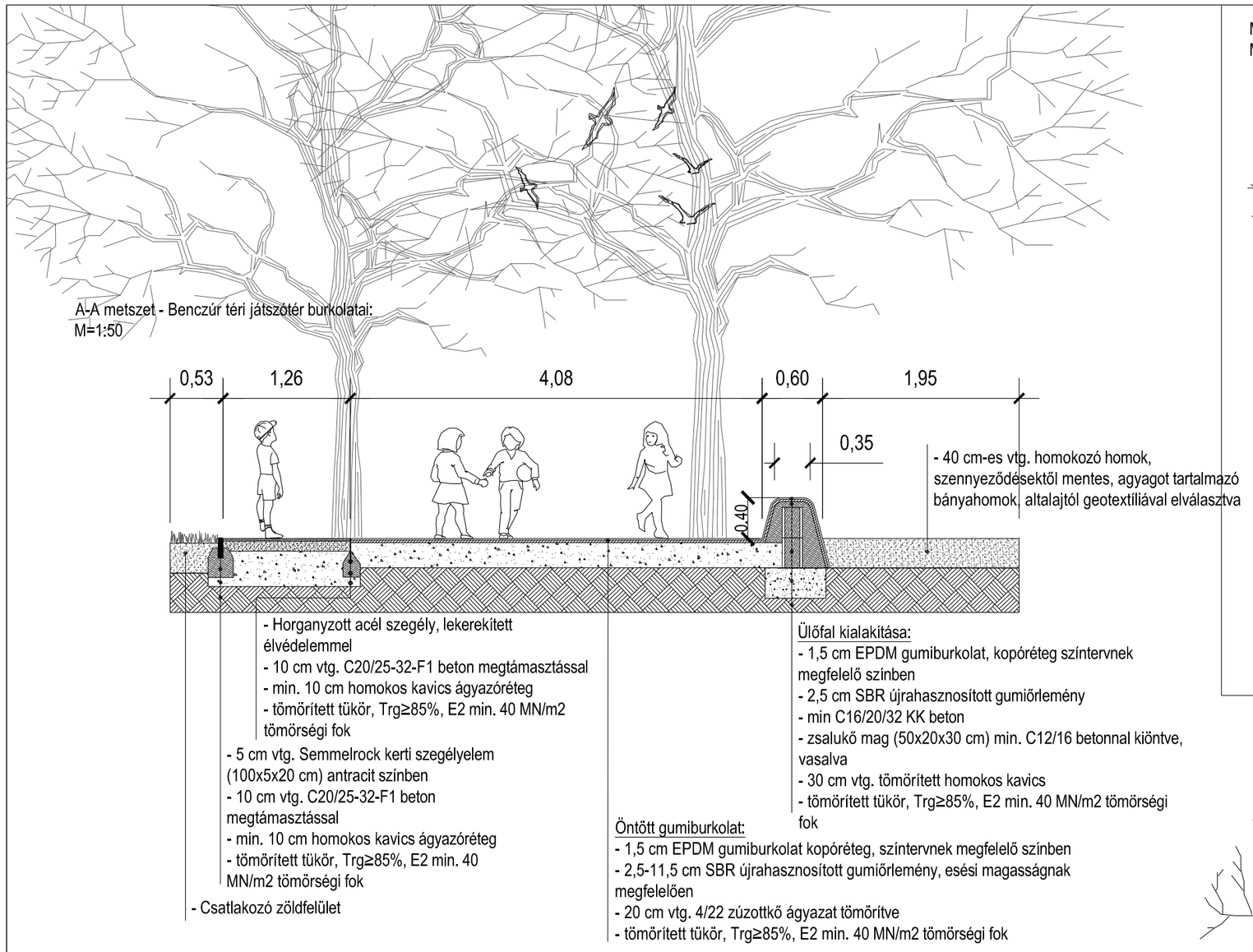

Minta keresztmetszet - Gyalogos sétányok terepkialakítása:
M=1:50

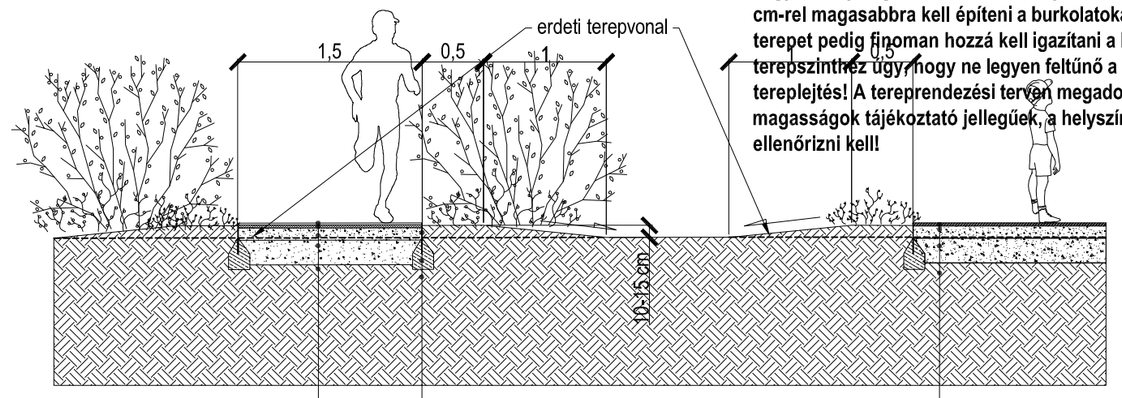

Tanösvény és tervezett sétányburkolatok körül a terepet olyan módon kell rendezni, hogy az időszakos, nagy mennyiségű csapadékvíz elfolyhasson. 10-15 cm-rel magasabbra kell építeni a burkolatokat, a terepet pedig finoman hozzá kell igazítani a kiemelt terepszinthez úgy, hogy ne legyen feltűnő a tereplejtés! A tereprendezési terven megadott magasságok tájékoztató jellegűek, a helyszínen ellenőrizni kell!

Futópálya:
- 1,5 cm EPDM gumiburkolat Beige színben (RAL1001) kopóréteg
- 2,5 cm SBR újrahasznosított gumiörlemény
- 20 cm vtg. 0/20 zúzottkő ágyazat tömörítve
- tömörített tükör, Trg≥85%, E2 min. 40 MN/m2 tömörségi fok

- Horganyzott acél szegély, lekerekített élvédelemmel
- 10 cm vtg. C20/25-32-F1 beton megtámasztással
- min. 10 cm homokos kavics ágyazóréteg
- tömörített tükör, Trg≥85%, E2 min. 40 MN/m2 tömörségi fok

- 2,5 cm vtg. Terraway burkolat (kvarchomok-világosszürke és kvarc-szürke színekben) 1,5 t-ig terhelhető, vegyes forgalomra, fák tövében műgyanta stabilizáció nélkül!
- 10 cm vtg. 4/22 ZK tömörített alap
- 20 cm 0/32 ZK tömörített ágyazóréteg
- tömörített tükör, Trg≥85%, E2 min. 40 MN/m2 tömörségi fok

Tervezett trambulin alapozása és beépítése:
M=1:50

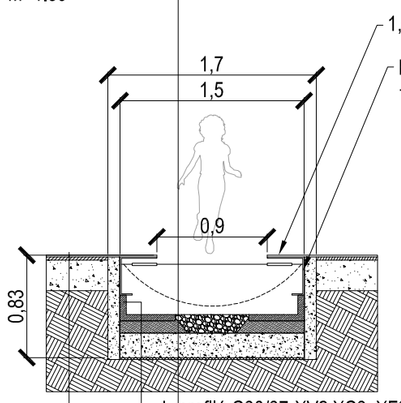

- L-profilú C30/37-XV2,XC3, XF3-16-S2 műanyagszál-erősítésű beton
- 10 cm vtg. C12/15-X1-16-S2 szerelőbeton
- 20 cm vtg. 4/22 ZK ágyazóréteg
- georács (Dörken, Delta-Terraxx)
- geotextília, min. 250 g/m2
- tömörített tükör, Trg≥85%, E2 min. 40 MN/m2 tömörségi fok

Öntött gumiburkolat:
- 1,5 cm EPDM gumiburkolat kopóréteg, színtervnek megfelelő színben
- 2,5-11,5 cm SBR újrahasznosított gumiörlemény, esési magasságnak megfelelően
- 20 cm vtg. 4/22 zúzottkő ágyazat tömörítve
- tömörített tükör, Trg≥85%, E2 min. 40 MN/m2 tömörségi fok

B-B jellemző metszet - Széchenyi utca, Benczúr tér burkolatai:
M=1:50

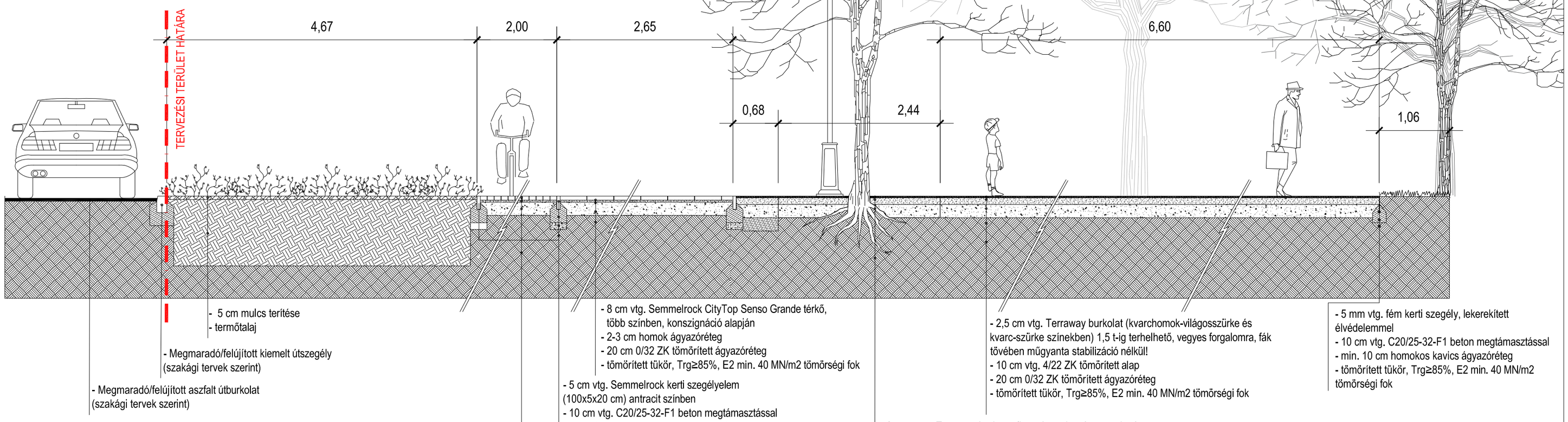

S-TÉR KFT.
1091 Budapest, Üllői út 5. III/23.
Tel.: +36 1 321 85 98
Fax: +36 1 321 85 99
e-mail: ter@s-ter.hu
www.s-ter.hu

Munka megnevezése:	Nyíregyháza, Benczúr tér tervezése
Megrendelő:	Nyíregyháza Megyei Jogú Város Önkormányzata (4400 Nyíregyháza, Kossuth tér 1.)
Tájépítész felelős tervező:	Sándor Tamás K 01-5247/08
Tájépítész munkatársak:	Varga István K01-5299
Rajz megnevezése:	Benczúr tér - Jellemző metszetek
Munka törzsszám:	T40-15P
Tervtípus:	Kiviteli terv
Dátum:	2017. szeptember
Léptékl/ Lapméret:	M=1:50 /A2
Rajzszám:	**K-14**