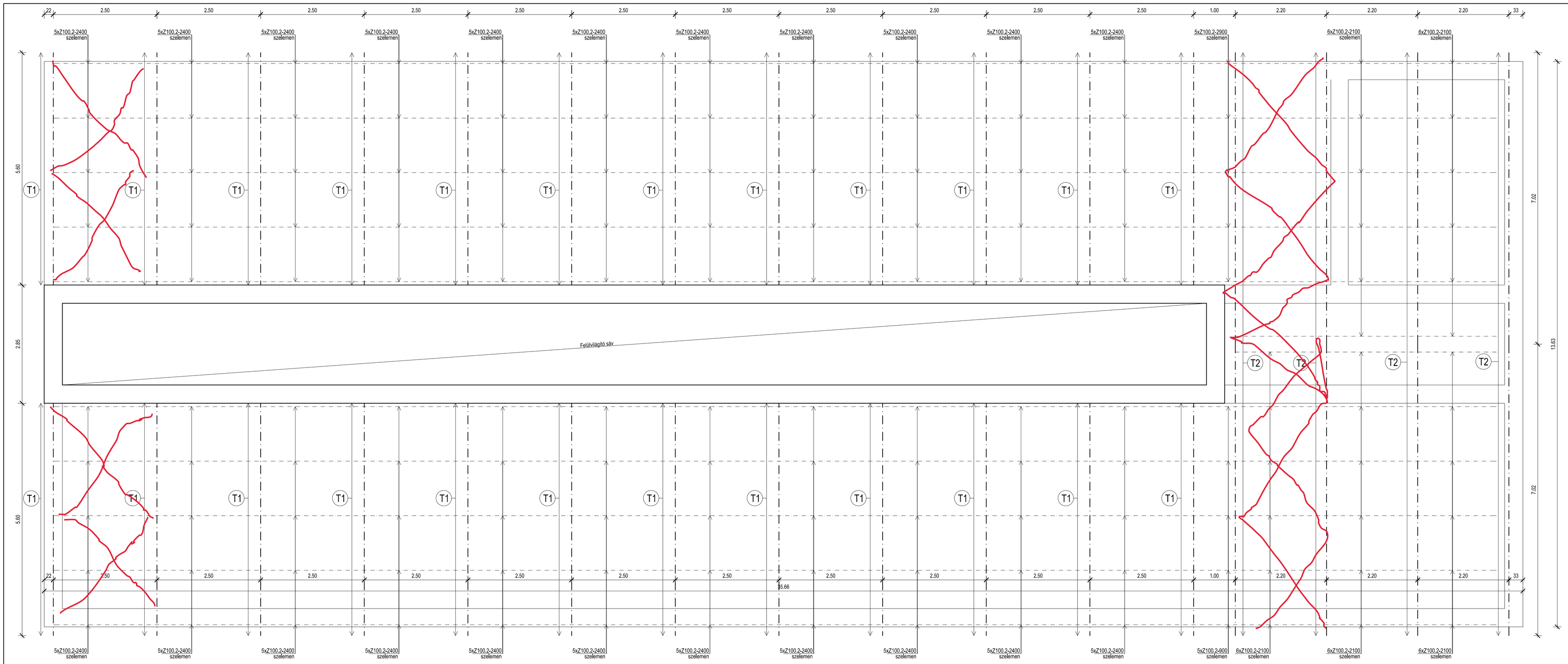

Anyagminőségek:
Acél: S350GD+Z
Kötőelemek: 8.8

Szelemenek furatolása a helyszínen, elhelyezés után!
A hidegen alakított elemek METALSHEET termékek!

Szigetelési csomópontok az építész kiviteli szakági tervek szerint!
Méreteket a helyszínen ellenőrizni kell!

A gépészeti, elektromos áttörések helye, mérete a gyártóval kötelezően egyeztetendő! Áttörés csak a gyártás során alakítható ki, helyszíni áttörés tilos!

T1 tartó
Készül: 24 db
M=1:25

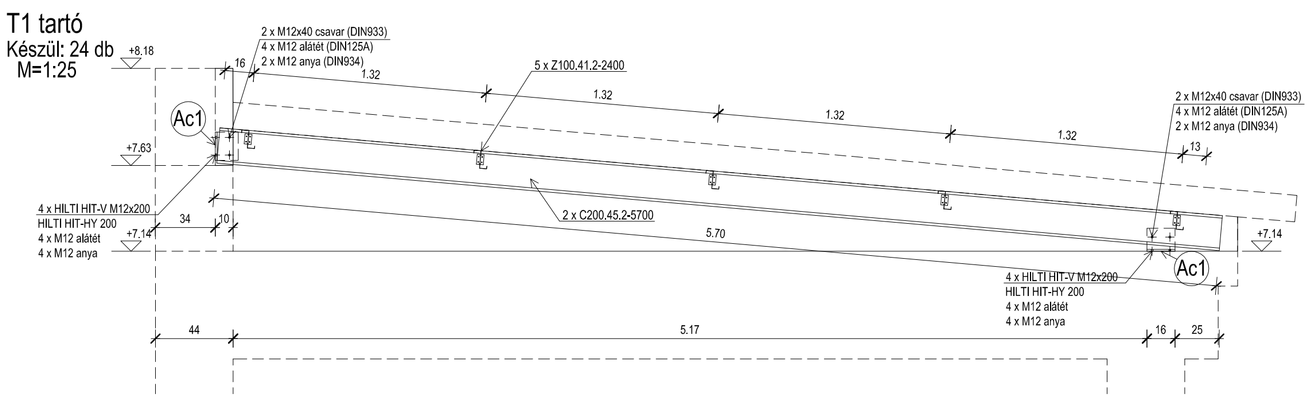

Ac1 szerelvény
Készül: 56 db
M=1:10

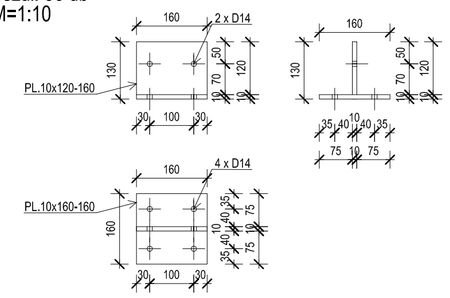

Ac2 szerelvény
Készül: 8 db
M=1:10

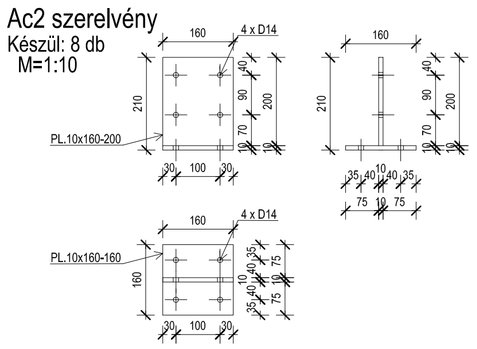

Ac3 szerelvény
Készül: 8 db
M=1:10

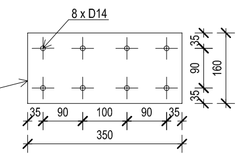

Ac4 szerelvény
Készül: 4 db
M=1:10

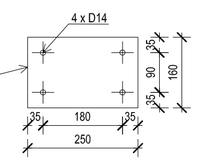

T2 tartó
Készül: 4 db
M=1:25

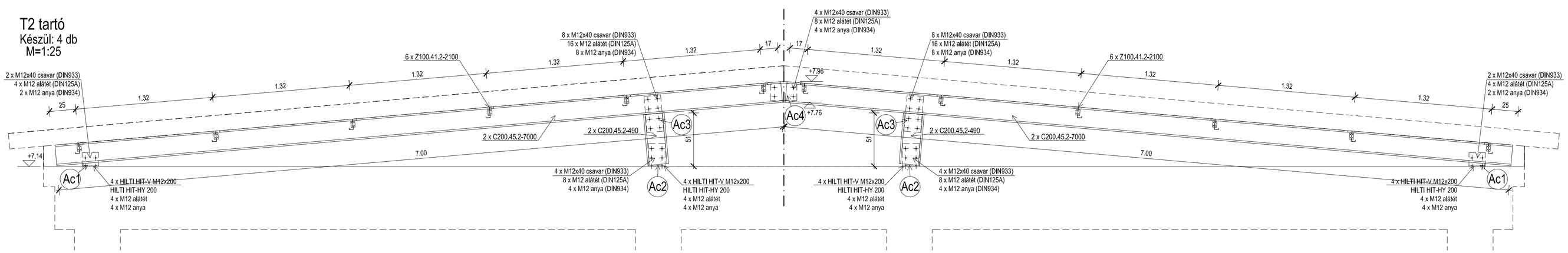

MŰSZAKI IGAZGATÓ:	SÁRDI ZOLTÁN		MŰSZAKI IGAZGATÓ
PROJEKTVEZETŐ:	NÉMETH OLIVÉR		PROJEKTVEZETŐ
ÉPÍTÉSZET:	PÁHY ÁRPÁD	É/1 01-3015	TERVEZŐ
ÉPÍTÉSZET:	GUTHY JUDIT ELEONÓRA	É/1-15-0043	FELELŐS TERVEZŐ
TARTÓSZERKEZET:	KÁCSOR ISTVÁN	T 15-0687	FELELŐS TERVEZŐ
TARTÓSZERKEZET:	GIBA TAMÁS	T 15-0105	TERVEZŐ
ÉPÜLETGÉPÉSZET:	KABAK JÁNOS	G-T 01-14041	FELELŐS TERVEZŐ
ERŐSÁRAM:	RÁCZ GÉZA	V-T 15-0103	FELELŐS TERVEZŐ
TAJ- ÉS KERTÉPÍTÉS:	BALOGHNÉ KAISER DÓRA	K/1 01-5174	TERVEZŐ
TAJ- ÉS KERTÉPÍTÉS:	KRAJNYÁK NÓRA	K, TK 01-5241	FELELŐS TERVEZŐ
KÖZLEKEDÉS ÉPÍTÉS:	BERKES GERGELY	KÉ-K 20-0543	TERVEZŐ
VÍZKÖZMŰ ÉPÍTÉS:	CSŰRÖS KRISZTIÁN	VZ-TEL 06-0935	TERVEZŐ
KÜLSŐ KÖZMŰ:	BARTHERV BT. BARTHA MIKLÓS	VZ-T.ké-k0150	FELELŐS TERVEZŐ
KÜLSŐ ELEKTROMOS:	VEZÉRSZÁL KFT. MAJOR SÁNDOR	EN-VI.15-0397	TERVEZŐ
GÁZ KÖZMŰ:	DOPPEL KFT. OROSZ TAMÁS	GO-T.15-0041	TERVEZŐ
AKADÁLYMENTESSÉG:	KERÉK GERTRŰD	PT F009289/2653 PT C 002700/7091 F60/-2012	SZAKÉRTŐ

ÉPÍTÉSZET:
AXIS Kft.
cím:4400 Nyíregyháza, Rákóczi u. 18.
tel., fax.: (42) 407-401
mobil tel.:(30) 94-36-861
e-mail: axiskft@axiskft.hu
FELELŐS TERVEZŐ:
Guthy Judit Eleonóra
É/1-150043
TERVEZŐ MUNKATÁRS:
Dojcsák Piroska

GENERÁL TERVEZŐ:
Perfektum Mérnöki Kft.
cím:1036 Budapest, Perc utca 2
e-mail:mernok@perfektumcsoport.hu
tel: +36 1 776 60 06
www.perfektumcsoport.hu

perf_mernoki-png 472E72361.png

MEGBÍZÓ:
NYÍREGYHÁZA MEGYEI JOGÚ VÁROS ÖNKORMÁNYZATA
4400 NYÍREGYHÁZA, KOSSUTH TÉR 1.

MEGNEVEZÉSEK:

MEGNEVEZÉSE:
BARNAMEZŐS TERÜLETEK REHABILITÁCIÓJA
NYÍREGYHÁZA TISZAVASVÁRI ÚTI LAKTANYÁK TEKINTETÉBEN
TOP 6.3.1-15-NY1-2016-00001

HELYSZÍN:
Nyíregyháza, Tiszavasvári út.
(hrsz.:31653/15)

TERV TÍPUSA:
Kiviteli terv

MUNKASZÁM: 074/T

TERV ADATOK:

LÉPTÉK: M=1:25 RAJZMÉRET: m/sz=594/841 (0,5 m2) ±0,00 = 112,34 mBf

RAJZ MEGNEVEZÉSE:
Volt parancsnoki épület átalakítása Technológiai transzfer épületté
Tető terve

TERVLAP SZÁM:	MÓDOSÍTÁS:	KIADÁS DÁTUMA:
S-4.0		2018.jan.hó

A terv a Szerző szellemi alkotása, szerzői jogi védelem alatt áll!