7. keresztszelvény

(0387)

0+175

M_h=1:100 M_v=1:100

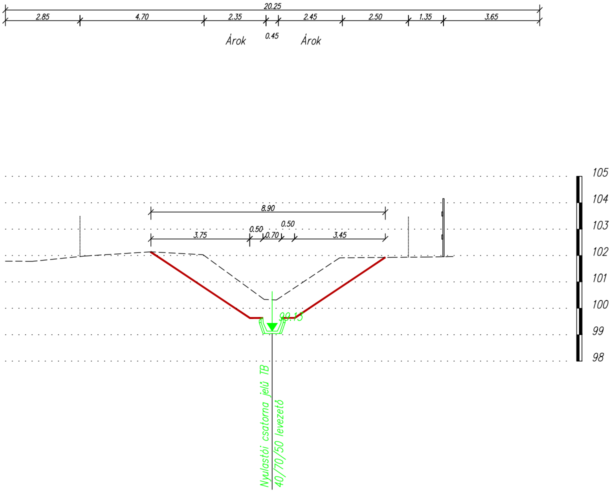
20.25
2.85
4.70
2.35
2.45
2.50
1.35
3.65
0.45
Árok
Árok
8.90
3.75
0.50
0.70
0.50
3.45
99.13
105
104
103
102
101
100
99
98
Nyulastói csatorna jelű TB
40/70/50 levezető

Y:_KoRÉPTERV Kft munkái\2015p384 Nyhaza csapadék 2015\2015p384 Tervrajzok\01-Nyulastói csat_II rész\2015p384 01-Nyulastói

8. keresztszelvény

(0387)

0+200

M_h=1:100 M_v=1:100

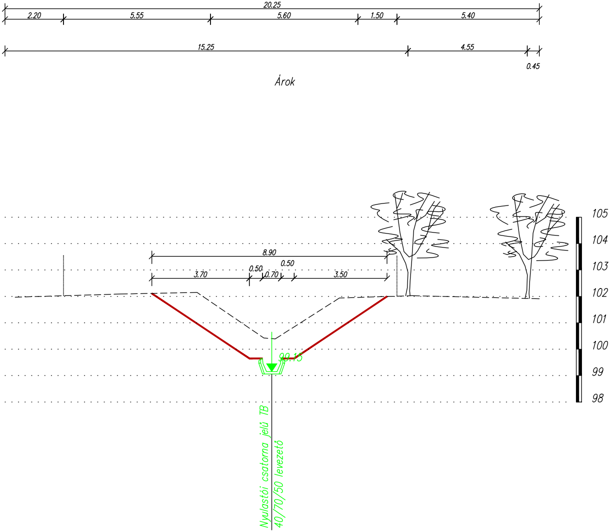
20.25
2.20
5.55
5.60
1.50
5.40
15.25
4.55
0.45
Árok
8.90
0.50
0.50
3.70
0.70
3.50
99.15
Nyulastói csatorna jelű TB
40/70/50 levezető
105
104
103
102
101
100
99
98

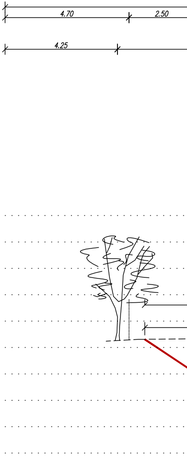

9. keresztszelvény

(0387)

0+229.3

M_h=1:100 M_v=1:100

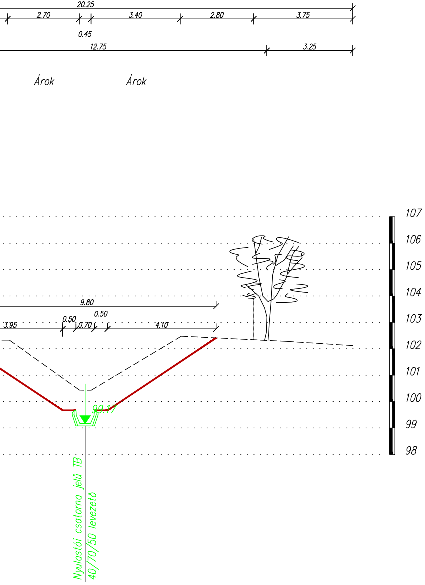
20.25
2.70
3.40
2.80
3.75
0.45
12.75
3.25
Árok
Árok
9.80
0.50
0.50
3.95
0.70
4.10
99.17
107
106
105
104
103
102
101
100
99
98
Nyulastói csatorna jelű TB
40/70/50 levezető

10. keresztszelvény

(0387)

0+250

M_h=1:100 M_v=1:100

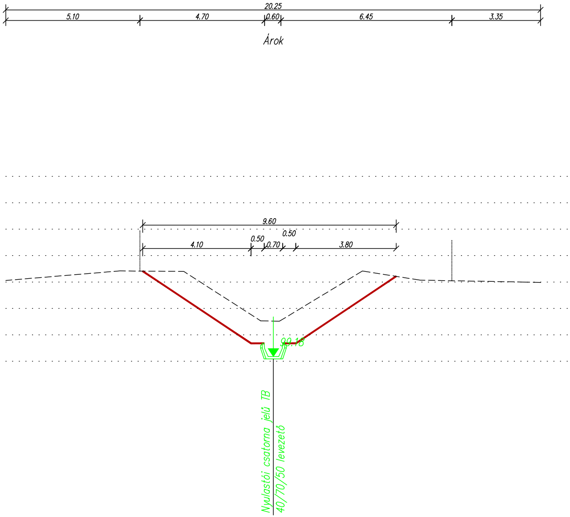
20.25
5.10
4.70
0.60
6.45
3.35
Árok
9.60
0.50
0.50
4.10
0.70
3.80
99.18
Nyulastói csatorna jelű TB
40/70/50 levezető

11. keresztszelvény

(0387)

0+275

M_h=1:100 M_v=1:100

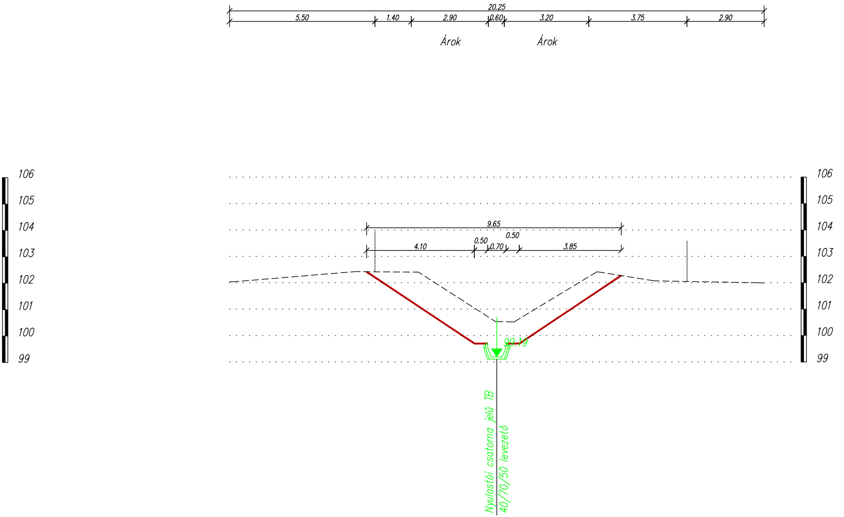
20.25
5.50
1.40
2.90
0.60
3.20
3.75
2.90
Árok
Árok
106
105
104
103
102
101
100
99
9.65
0.50
0.50
4.10
0.70
3.85
99.19
Nyulastói csatorna jelű TB
40/70/50 levezető

12. keresztszelvény
(0387)
0+300.1
M_h=1:100 M_v=1:100

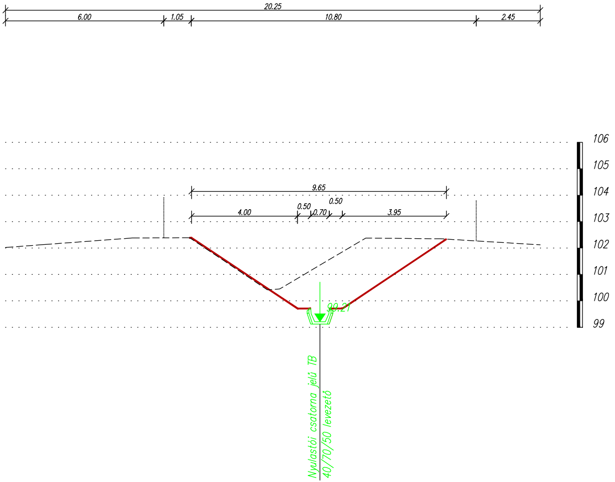

20.25
6.00
1.05
10.80
2.45
9.65
4.00
0.50
0.70
0.50
3.95
99.21
106
105
104
103
102
101
100
99
Nyulastói csatorna jelű TB
40/70/50 levezető

"KÖRÉPTERV" Kft.
4400 Nyíregyháza, Selyem u. 21./B I./2.
Tel.: 42-789-566
info@korepterv.hu
Mérnökkamarai nysz.: C-15-000125

Ez a terv az érvényes jogszabályok alapján szerzői jogvédelem alatt áll. A jogtulajdonos engedélye nélkül felhasználni, másolni, módosítani TILOS!

Munka megnevezése:
Nyíregyháza M.J.V. önkormányzati tulajdonú
bel- és csapadékvíz elvezető csatornák
Vízjogi létesítési engedélyes terve II. rész

Rajz megnevezése:
Nyulastói csatorna
Keresztszelvény (7-12)

Ügyvezető:
Major Zoltán

Vezető-tervező:
Név: Ifj. Major F.
Eng szám: VZ-TEL/15-0229
VZ-TER/15-0229

Tervező:
Név: Major Zoltán
Eng szám: VZ-TEL/15-0567
VZ-TER/15-0567

Tervező:
Majorné H.E. VZ-TEL/15-0657
VZ-TER/15-0657

Törzsszám: 2015/384
Kelt: 2015.11.
Méretarány: 1:100
Tervfajta: L.T.
Rajzszám: Cs-3.2