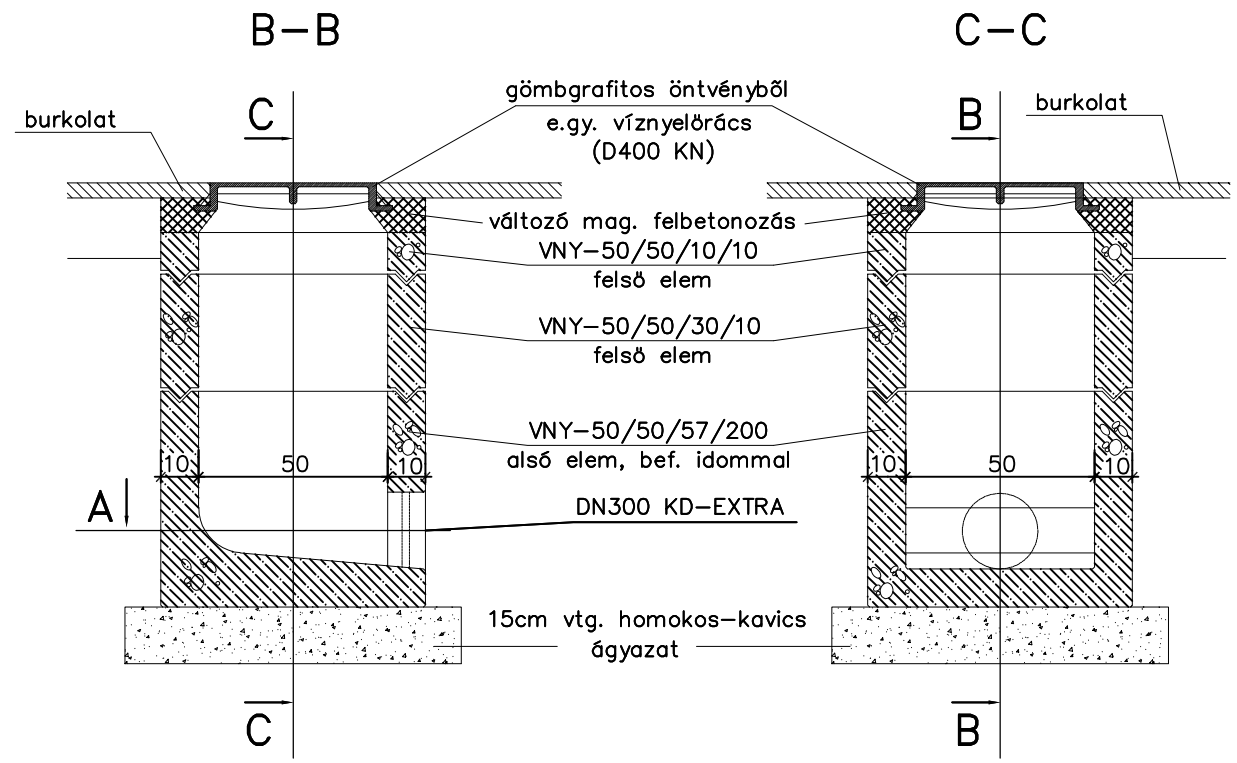

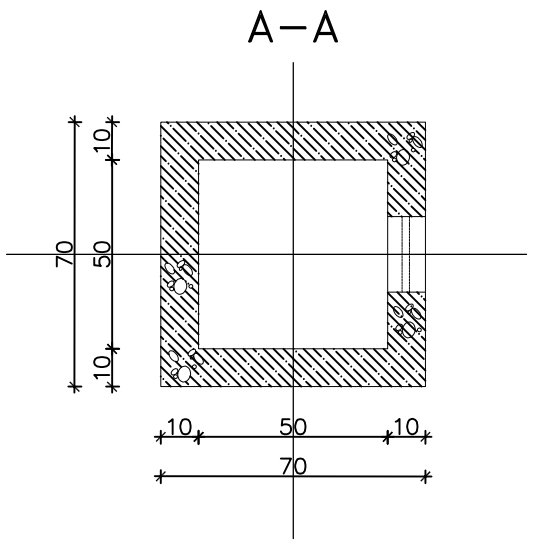

Megjegyzések:

Előregyártott aknaelemek esetén egymáshoz illesztésük cementhabarccsal,vagy SIKADUR-41 ragasztóval történhet.
Az egyenlőtlen süllyedések miatt az aknához csatlakozó csöveken az aknától max. 1,0 m-re tokos csőkötést kell létesíteni.
Az aknafedlap típusát, elhelyezési módját és teherbírását a tervezett közmű üzemeltetőjének előírásai, illetve a beépítés helye alapján kell meghatározni.
A műanyag csatornákat a csőhöz tartozó akna befalazó idommal vízzáróan kell az aknába bekötni.
Az aknát 15 cm vtg. homokos-kavics ágyazatra kell építeni és az altalajjal együtt Tr
A beépítendő aknák mélysége és a csatlakozó csövek mérete a helyszínrajzokon,illetve a hossz-szelvényeken található!

MEGRENDELŐ	Nyíregyháza Megyei Jogú Város Önkormányzata 4400 Nyíregyháza, Kossuth tér 1. telefon: +36 52 524 010	
TERVEZŐ, VEZETŐ TAG	"KÖRÉPTERV" Környezetvédelmi és Építőmérnöki Szolgáltató KFT. 4400 Nyíregyháza, Selyem u. 21./B., I./2. Nyilvántartási szám: C-15-000125 e-mail: info@korepterv.hu	TERVSZÁM 2017/426
TERVEZŐ, TAG	"BÍRÓ ÉS TÁRSA" Tervező és Szolgáltató KFT. 4400 Nyíregyháza, Szegfű u. 73/A, II./2. Nyilvántartási szám: C-15-09061895 e-mail: biroestarsa@biroestarsa.hu	TERVSZÁM 2017/50
TERVEZŐ, TAG	VIASYS-PLAN Szolgáltató KFT. 4551 Nyíregyháza, Ezüstfenyő u. 19. e-mail: szikszay.zoltan@gmail.com	TERVSZÁM U-101-105/2017
TERVEZÉSI MUNKA TÁRGYA	"Területi infrastruktúrális fejlesztések" keretében megvalósítandó lakó utcák fejlesztése, útfelújítás, járdafelújítás, kerékpárforgalmi létesítmények felújításához kapcsolódóan kivitelezési tervdokumentáció készítése	
TERV MEGNEVEZÉSE	VÉNUSZ UTCA ÚTÉPÍTÉSE KIVITELI TERV	
RAJZ MEGNEVEZÉSE	50x50 cm-es víznyelőakna építési terve	

Tervező	Tervező	Tervező munkatárs	Tervező munkatárs	Szerkesztő, rajzoló
Bíró Károly KÉ-K/15-0402	Bíró Tamás Károly	Gyökös Marcell	Nagy Anna Mária	Bíró Ágota

VEZETŐ TERVEZŐ	TERVFAJTA	RAJZSZÁM
IFJ. MAJOR FERENC KÉ-K/15-0229 VZ-TEL/15-0229	Kiviteli terv	Cs-1.4
	DÁTUM 2017.11. / LÉPTÉK M= 1:100	