Munkaárok vízszintes pallójú dúcolása

Pallóvégek védelme

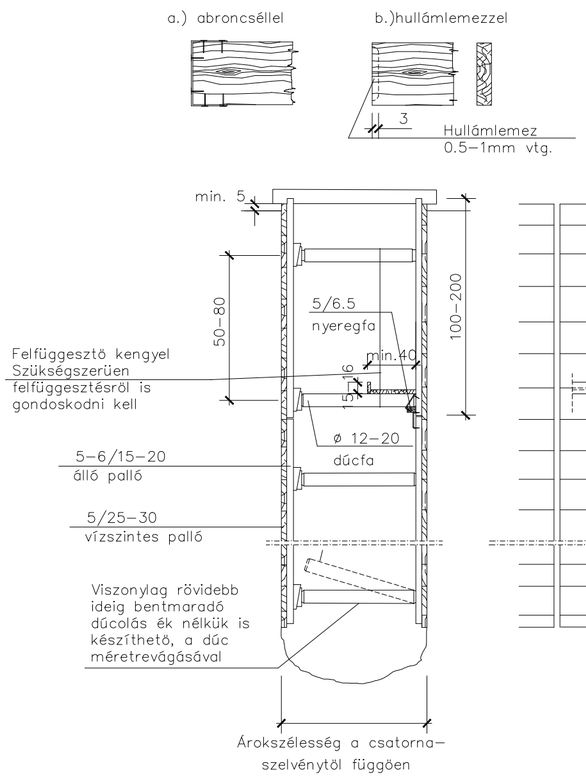

Max 2.20 m árokszélességig, pallóhosszúságnál nem mélyebb árok esetén

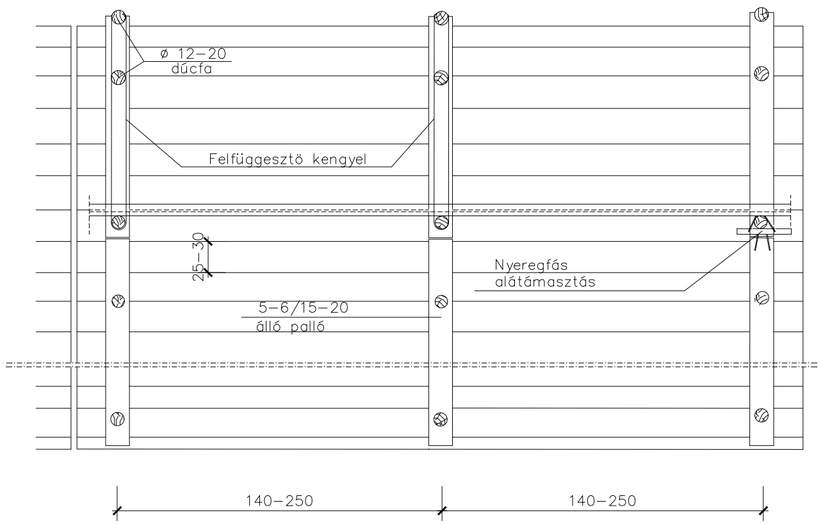

Ékelés

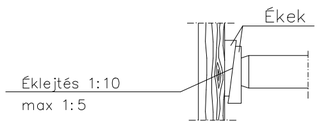

A munkaárok falát megtámasztó vízszintes pallók a talaj állékonyságától függöen vagy egymáshoz illeszkedöen, vagyis hézagmentesen (zárt sorú dúcolás), vagy hézagosan helyezhetök el. egyéb elöírás hiányában a pallókat mindig hézagmentesen kell elhelyezni.
A dúcolat merevíthetö fa, acél, vagy vasbeton szerkezettel.
Faszerkezetnél a vízszintes dúcpallók vastagsága legalább 5cm, szélessége 25–30cm, hossza lehetöleg 5–6m legyen, a pallóvégeket abroncsacél borítással, vagy hullámlemez merevítéssel kell védeni a szétrepedéstöl és elforgácsolódástól.
A hevederek legkisebb vastagsági mérete 5cm, szélessége 15–20cm legyen.
A dúcok átméröje 12cm–nél kisebb nem lehet. A dúcfák végeit a széthasadás elkerülése végett 2cm hosszúságban kúposra kell faragni.

MEGRENDELŐ	Nyíregyháza Megyei Jogú Város Önkormányzata 4400 Nyíregyháza, Kossuth tér 1. telefon: +36 52 524 010	
TERVEZŐ, VEZETŐ TAG	"KÖRÉPTERV" Környezetvédelmi és Építőmérnöki Szolgáltató KFT. 4400 Nyíregyháza, Selyem u. 21./B., I./2. Nyilvántartási szám: C-15-000125 e-mail: info@korepterv.hu	TERVSZÁM 2017/426
TERVEZŐ, TAG	"BÍRÓ ÉS TÁRSA" Tervező és Szolgáltató KFT. 4400 Nyíregyháza, Szegfű u. 73/A, II./2. Nyilvántartási szám: C-15-09061895 e-mail: biroestarsa@biroestarsa.hu	TERVSZÁM 2017/50
TERVEZŐ, TAG	VIASYS-PLAN Szolgáltató KFT. 4551 Nyíregyháza, Ezüstfenyő u. 19. e-mail: szikszay.zoltan@gmail.com	TERVSZÁM U-101-105/2017
TERVEZÉSI MUNKA TÁRGYA	"Területi infrastruktúrális fejlesztések" keretében megvalósítandó lakó utcák fejlesztése, útfelújítás, járdafelújítás, kerékpárforgalmi létesítmények felújításához kapcsolódóan kivitelezési tervdokumentáció készítése	
TERV MEGNEVEZÉSE	KÖRTE UTCA ÚTBURKOLAT FELÚJÍTÁSA KIVITELI TERV	
RAJZ MEGNEVEZÉSE	Vízszintes palójú dúcolás terve	

Tervező	Tervező	Tervező munkatárs	Tervező munkatárs	Szerkesztő, rajzoló
Bartha Miklós KÉ-K/15-0150 VZ-TEL/15-0150		Péli-Tooth Tibor	Balogh Adrienn	

VEZETŐ TERVEZŐ		TERVFAJTA		RAJZSZÁM
IFJ. MAJOR FERENC KÉ-K/15-0229 VZ-TEL/15-0229		Kiviteli terv		T-02.
		DÁTUM 2017.11.	LÉPTÉK	