A–A metszet

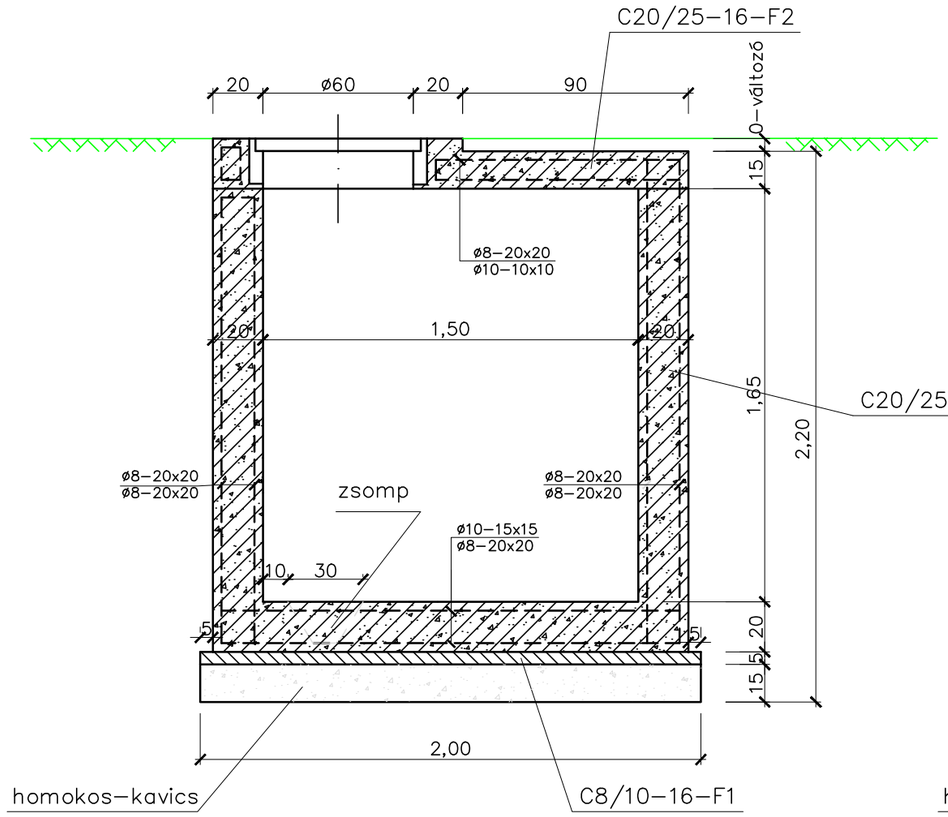

B–B metszet

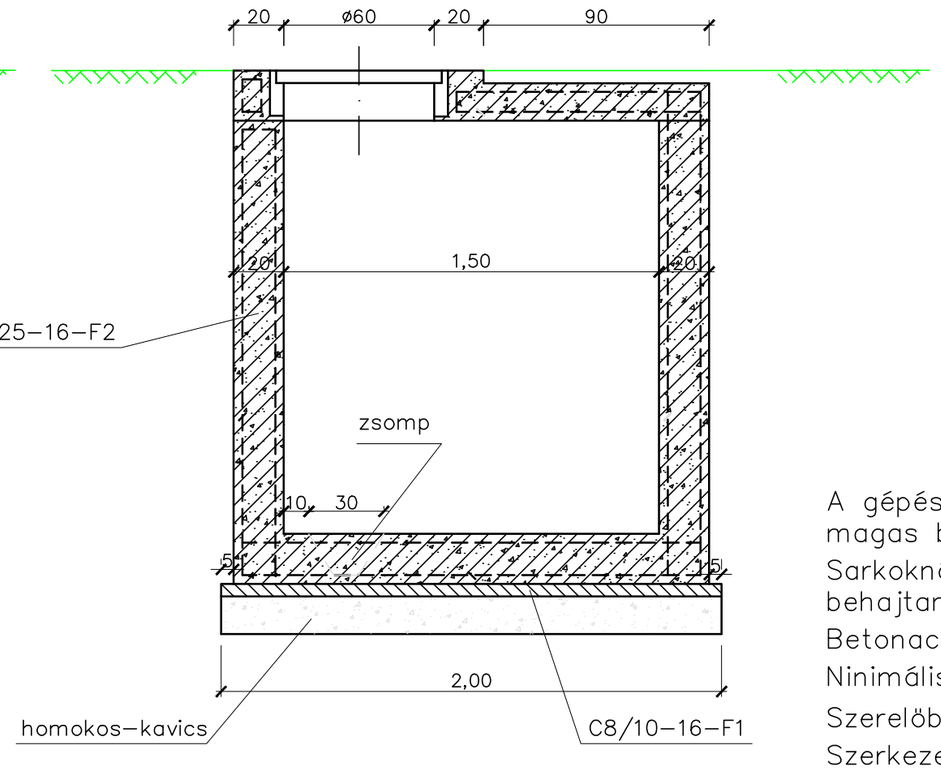

A gépészeti szerelvényeket min. 20 cm magas betontömbökre kell helyezni !

Sarkoknál a betonacél 30 cm hosszban behajtandó.

Betonacél: B 60.40

Ninimális betontakarás: 3 cm

Szerelöbeton: C8/10–16–F1

Szerkezetbeton: C20/25–16–F2

Felülnézet

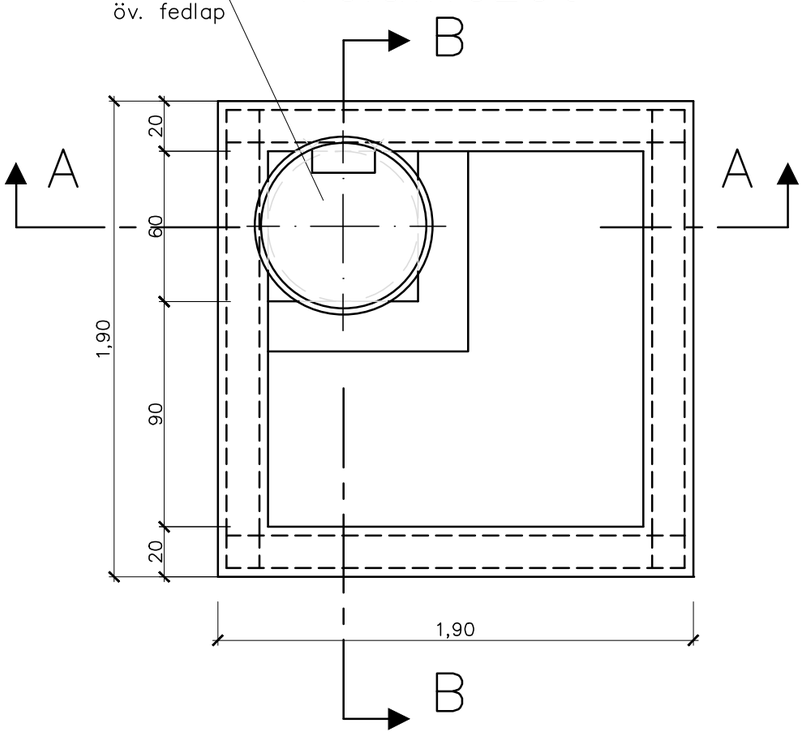

Födémlemez vasalás:

34 db ø 10 betonacél

18 db ø 8 betonacél

ÉPÍTTETŐ:	Nyíregyháza Megyei Jogú Város Önkormányzata 4400 Nyíregyháza, Kossuth tér 1.		
MUNKA MEGNEVEZÉS:	Nyíregyháza, Sóstói út 54.sz. (hrsz:2185) Bencs Villa épületének felújítása és átalakítása Kiviteli terv közlekedés és közmüellátás tervfejezet		
RAJZ MEGNEVEZÉSE:	1,50x1,50 m–es vízmérőakna építési terve		
SZAKÁGI TERVEZŐ:	Korcsmáros Rudolf VZ–Tel/15–0748, KÉ–K/15–0748	Dátum: 2016.06.30.	Vi–4
ALÁIRÁS:	TERVFAJTA: KIVITELI	LÉPTÉK: M=1:25	