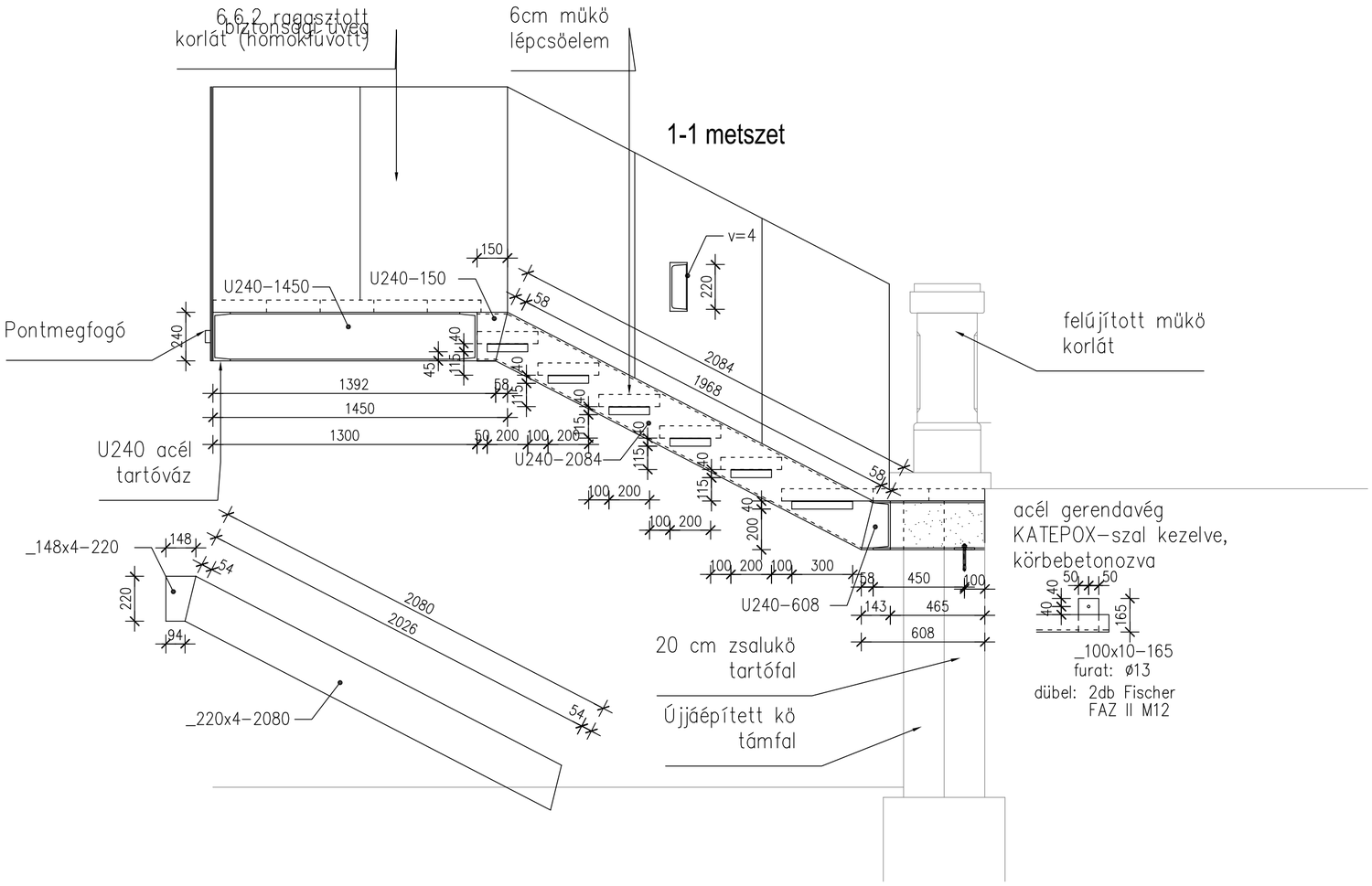

Általános lépcsőlap

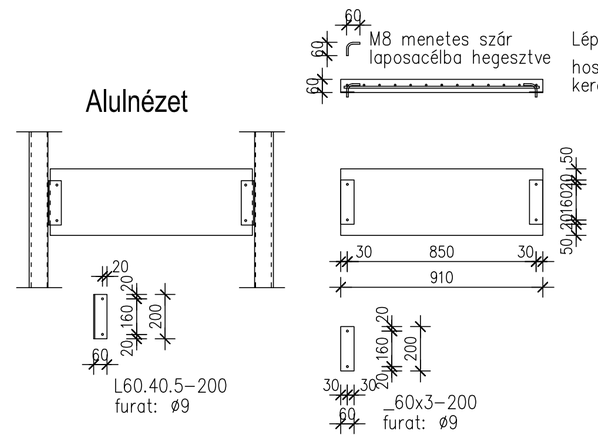

0. lépcsőlap

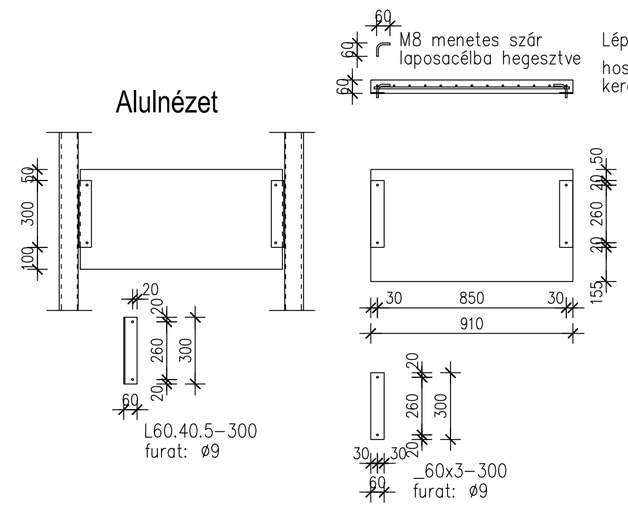

Alaprajz

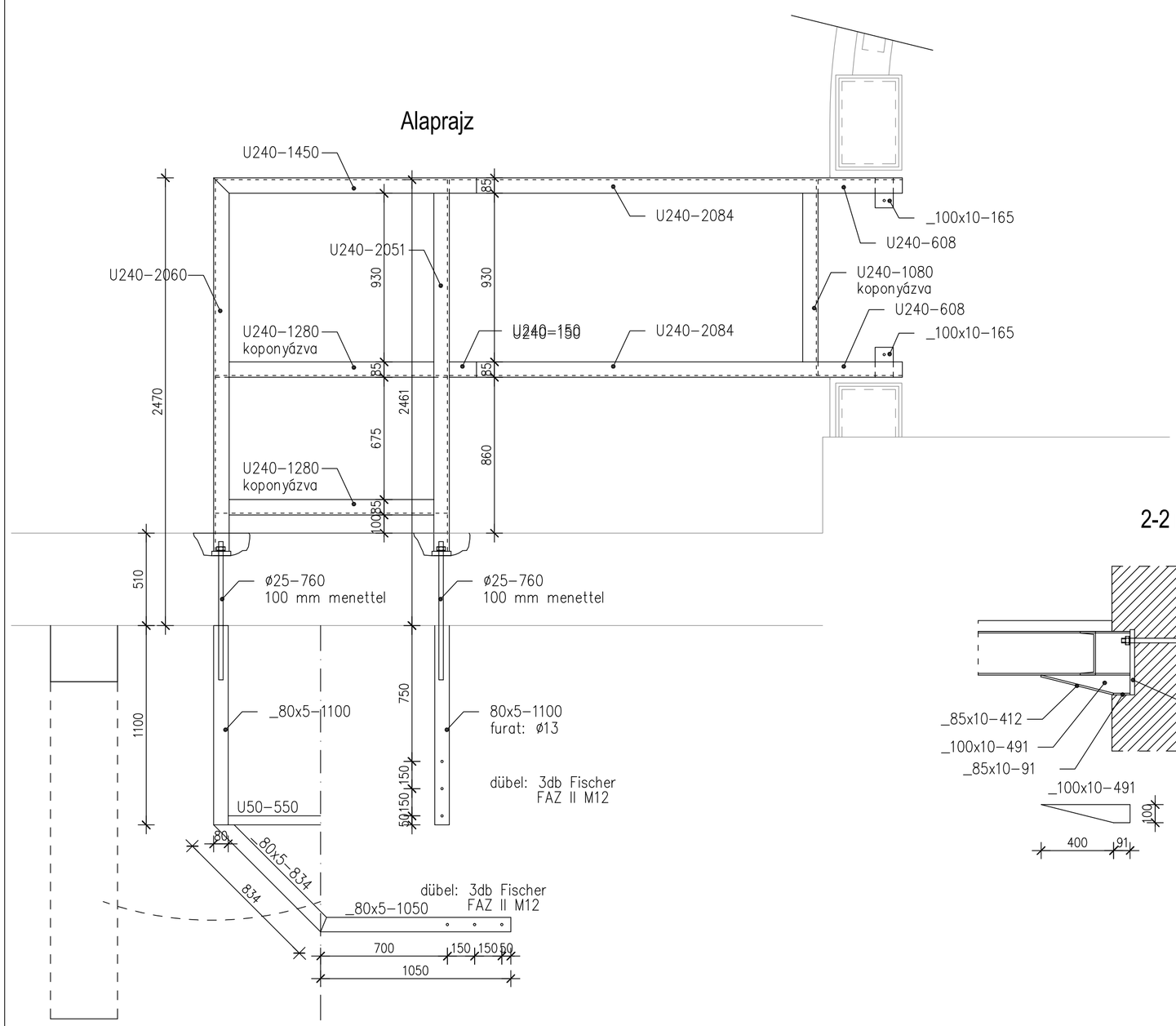

Pihenőlap

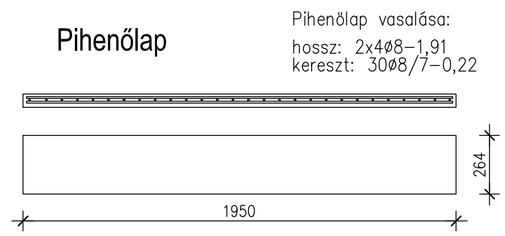

A lépcsőlapok és a pihenőlapok alatt 5 mm vastag gumi ágyazószalagot kell elhelyezni.

2-2 metszet

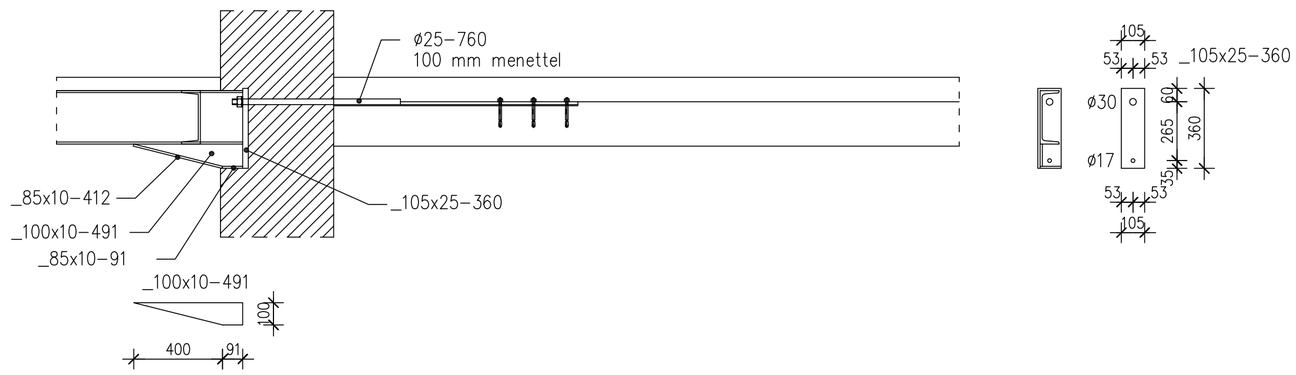

Anyagminőségek:
Acél: S235
Csavarok: MSZ EN 24014:1993 8.8. min. ha más nincs feltüntetve
Varratok: III. min. sarokvarrat
egyoldali: a=0,7v
kétoldali: a=2x0,5v
Szelvények toldása III. min. teljes km-ű tompavarrattal.

Kiviteli terv

K21 Építőipari Kereskedelmi és Szolgáltató KFT NYÍREGYHÁZA, Szivárvány utca 26. Tel: 20 340 8717

Ez a terv az 1969. évi III. törvény 51. paragrafusa értelmében szerzői jogvédelem alatt áll. Teljes egészének vagy bármilyen részletének a felhasználása a tervező hozzájárulása nélkül tilos!

Nyíregyháza, Sóstói út 54.
Bencs Villa átlakítása és felújítása

Külső lépcső acélszerkezete

Tervszám: 19/2016
Rajzszám: S-10
Méretarány: M=1:20
Dátum: 2016. június

Tervező: Kardos László okl. építőmérnök T-1-15/0121