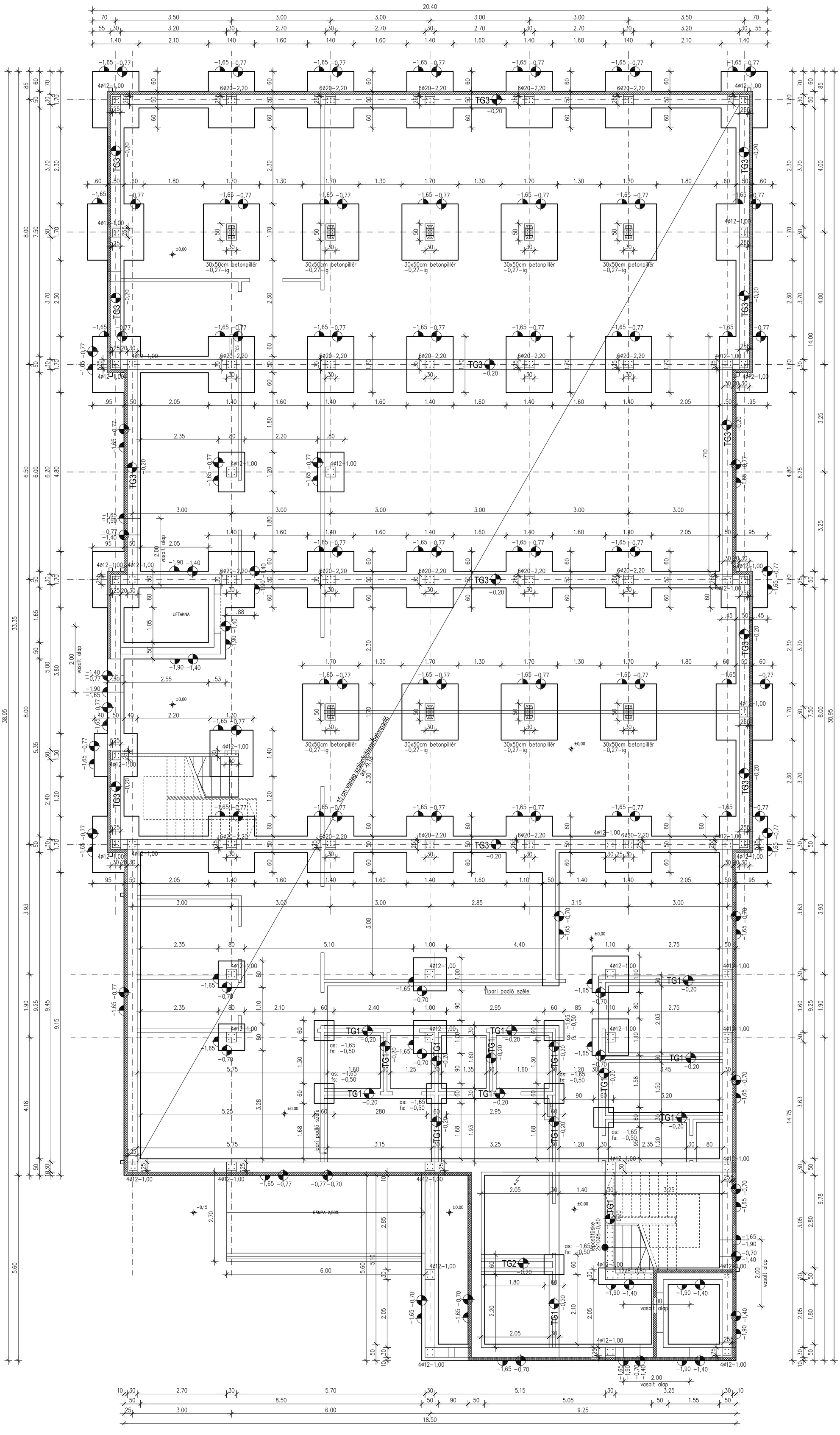

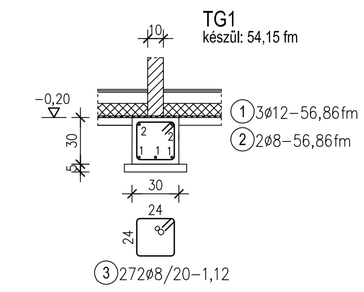

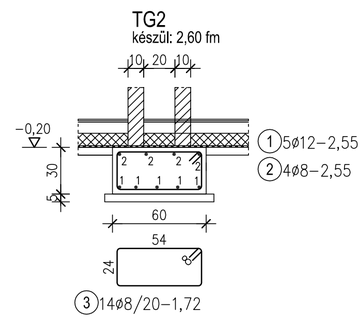

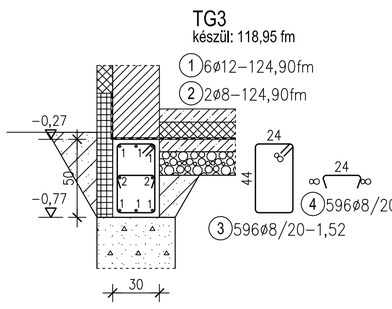

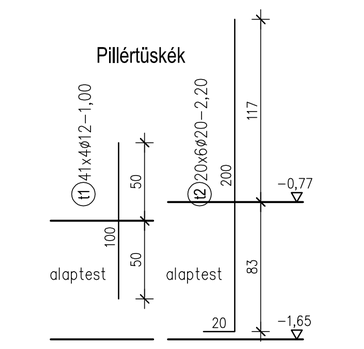

Lehorgonyzó szerelvény
HEA200-hoz (AP1)
készül: 9db

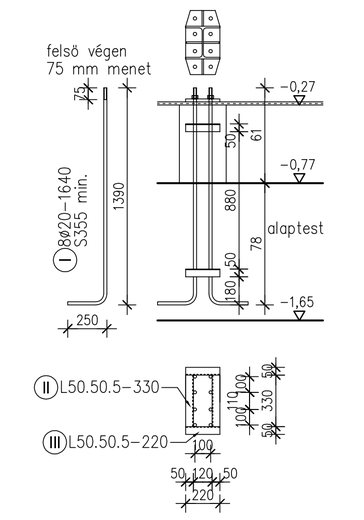

Talajvizsgálati jelentés:

NyírGeo KFT, Nyíregyháza, 2016. október

Szintadat: ±0,00=101,80 mBf
Javasolt alapozási sík: 100,10 mBf
Általaj az alapozási síkon:
szürkésbarna iszapos homok
ρ=18,0 kN/m³ φ=28° c=0 kPa C_u= – kPa
Talajvíz nem várható

Anyagminőségek:
Beton:
- vasalatlan betonalap: C16/20-X0b(H)-24-F3
- talpgerenda: C25/30-XC2-16-F3
- ipari padló: C25/30-XC1-16-F3

Betonacél: B500 B

Betontakarás: 30 mm

Kiviteli terv

Kardos László okl. építőmérnök
NYÍREGYHÁZA, Szivárvány utca 26. Telefon: 20 340 8717

Ez a terv az 1969. évi III. törvény 51. paragrafusa értelmében szerzői jogvédelem alatt áll.
Teljes egészének vagy bármilyen részletének a felhasználása a tervező hozzájárulása nélkül tilos!

Sóstói Múzeumfalu fejlesztés - Turizmusfejlesztés
Nyíregyháza-Sóstógyógyfürdő, Tölgyes u., hrsz: 0294/2
Műtárgytárolás korszerű feltételeinek biztosítása és Oktatási és Igazgatási Központ kialakítása

Alapozási alaprajz és részletek

Tervszám: 35/2016
Rajzszám: S-1
Méretarány: M=1:50; 1:25
Tervező: Kardos László okl. építőmérnök T-T-15/0121
Dátum: 2017. január